SOLARSTEM

Galvanizado en caliente y aluminio	Declaración de prestaciones y marcado CE	Preparadas para montar placas solares	Diseño tipo kit , modular y escalable	No se necesita soldadura ni mecanizados

solar park

ZFrame

MARQUESINAS FOTOVOLTAICAS PARA AUTOMÓVILES

TÜVRheinland CERTIFIED
Management System
ISO 9001:2008
www.tuv.com
ID 9105040773

CE
0035
EN 1090

SOLARSTEM

PROTECCION DE VEHICULOS CON ESTILO

DISEÑO MODERNO Y ATRACTIVO

Para nosotros, un buen diseño es la combinación perfecta de forma, función, calidad, sostenibilidad y precio adecuado. Por esto creamos productos con formas y materiales más eficientes para hacer las cosas. Las marquesinas **SolarPark ZFrame** son un ejemplo. No solo las hemos pensado una vez instaladas, hemos considerado aspectos como el trabajo del instalador, el transporte y por supuesto su aspecto.

SolarPark es una gama de marquesinas estandarizadas. Las marquesinas son la base para instalar un parking solar en cualquier zona de aparcamiento gracias a que se pueden montar sobre ellas la mayoría de paneles solares disponibles en el mercado.

FACIL DE MONTAR

REDUCCION DE COSTES

Nuestras marquesinas se instalan fácilmente sin necesidad de soldaduras, maquinaria pesada ni trabajos complejos, además gracias al diseño tipo kit y al reducido peso de los componentes se necesita poco personal para el montaje.

Las marquesinas se sirven con un completo manual de ensamblaje y proporcionamos el asesoramiento necesario para el anclaje.

Al ser fabricantes podemos ofrecer cualquier otra combinación de materiales y acabados a petición del cliente.

TECHO DE PLACAS SOLARES

NINGUN CABLE A LA VISTA

Las placas fotovoltaicas se instalan sobre los perfiles de aluminio que se pueden ajustar a la mayoría de placas solares existentes en el mercado. También se incluyen las bridas de fijación de los módulos. Opcionalmente se incluyen bandejas pasa-cables y orificios que permiten ocultar los cables fácilmente.

DURABILIDAD

MATERIALES Y TECNOLOGIA DE CALIDAD EXCEPCIONAL

Estudiamos cuidadosamente los materiales con los que hacemos nuestros productos. Por esto trabajamos con materiales que requieran un mínimo o ningún mantenimiento.

Las marquesinas **SolarPark ZFrame** están fabricadas con materiales y tecnología para garantizar una calidad excepcional.

Al 6082

Aluminio

El aluminio es mucho más ligero que el acero, no se corroe como el acero y se puede reciclar de forma más eficaz y menos perjudicial para el medio ambiente.

Inox A2

Acero Inoxidable

Se utiliza el acero inoxidable para tuercas y tornillos, este material garantiza una gran resistencia a la corrosión y es extremadamente durable.

Acero más pintura epoxy

Las pletinas que unen los perfiles están fabricadas en acero, para garantizar la protección contra la corrosión se utiliza la pintura en polvo epoxy al horno con excelentes resultados contra la corrosión y a los rayos ultravioleta.

Acero galvanizado

La protección de los soportes de acero se hace con galvanizado en caliente que es la manera más eficaz que se conoce contra la corrosión del acero, en atmosferas rurales con 70µ de recubrimiento puede conservarlo más de 40 años.

|galva| 70µ

Existe la posibilidad de pintarlo para adaptarlo al gusto del cliente.

CE 0035 EN 1090

CARACTERÍSTICAS MECÁNICAS

EQUILIBRIO ESTÁTICO PERFECTO

Condiciones estructurales estándar: Peso de los paneles solares y sistema de montaje: Ck= 0,15 kN/m2 | Nieve: Sk= 0,4 kN/m2 | Viento: qmax,k = 0,66 kN/m2.
Construcción estructural: EN1990.2007, CTE-DB-SE-1, CTE-DB-SE: 2.2009
Carga de nieve: EN1991-1-3 2007, CTE-DB-SE-AE: 2009
Carga de viento: EN 1991-1-4 2007, CTE-DB-SE-AE: 2009
Acero de construcción: CTE-DB-SE-A-2007 EAE: 2011
Aluminio: ENV 1999-1-1:2007

15 AÑOS GARANTIA

Cada marquesina se entrega con su correspondiente justificación de cálculos y certificado CE y garantía de 15 años contra la corrosión.

SOLARSTEM

DISTRIBUCIÓN

CANTIDAD DE MODULOS POR MARQUESINA

Modelos de marquesinas	Placas fotovoltaicas ` Simple / doble	Plazas aparcamiento Simple / doble	Largo aprox. (m)
	15 / 30	2 / 4	5,2
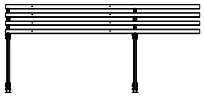	21 / 42	3 / 6	7,6
	27 / 54	4 / 8	10,0
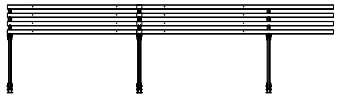	36 / 72	5 / 10	12,6
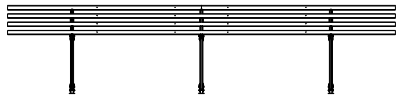	42 / 84	6 / 12	15,0
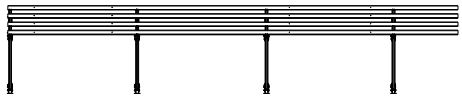	51 / 102	7 / 14	17,6
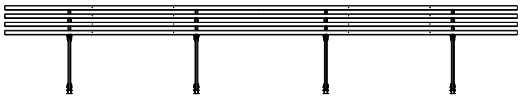	57 / 114	8 / 16	20,0
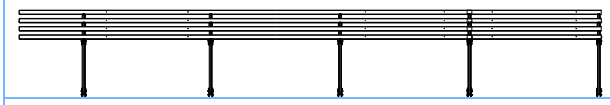	66 / 132	9 / 18	22,6
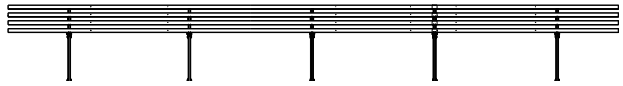	72 / 144	10 / 20	25,0
	81/162	11/22	27.6
	87/174	12/24	30.0

MEDIDAS

VISTA LATERAL MARQUESINA SIMPLE

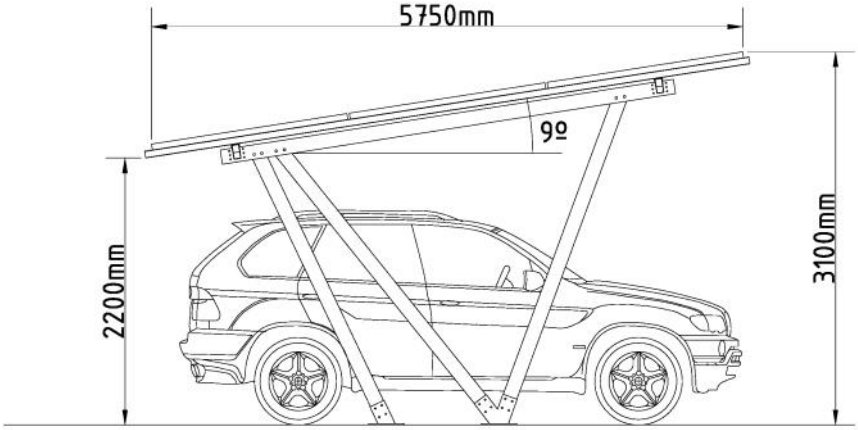

VISTA LATERAL MARQUESINA DOBLE

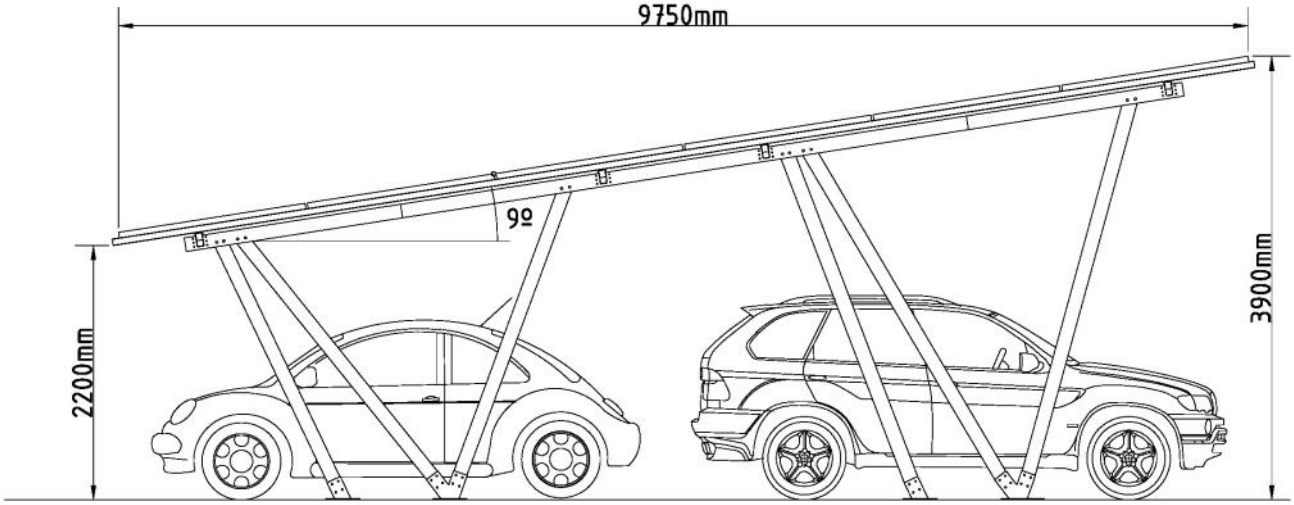

SOLARSTEM

VISTA FRONTAL MARQUESINA SIMPLE

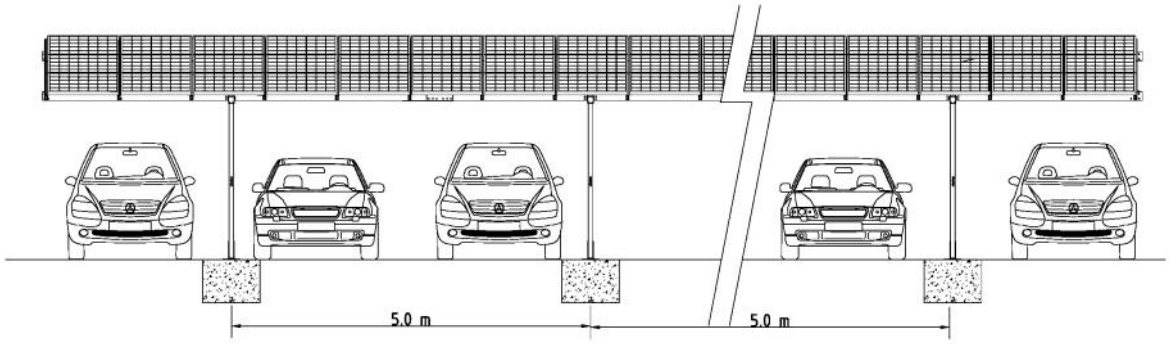

VISTA FRONTAL MARQUESINA DOBLE

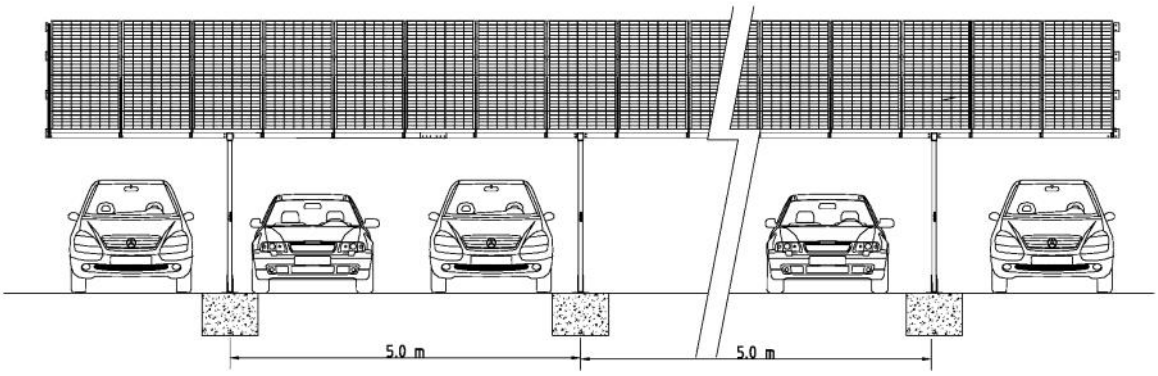

VISTA PLANTA MARQUESINA SIMPLE

Puede configurarse la marquesina para cualquier cantidad de módulos, aproximadamente sale a 7,33 módulos por plaza de aparcamiento. Los módulos pueden ser de 2x1m o 1,7x1m.

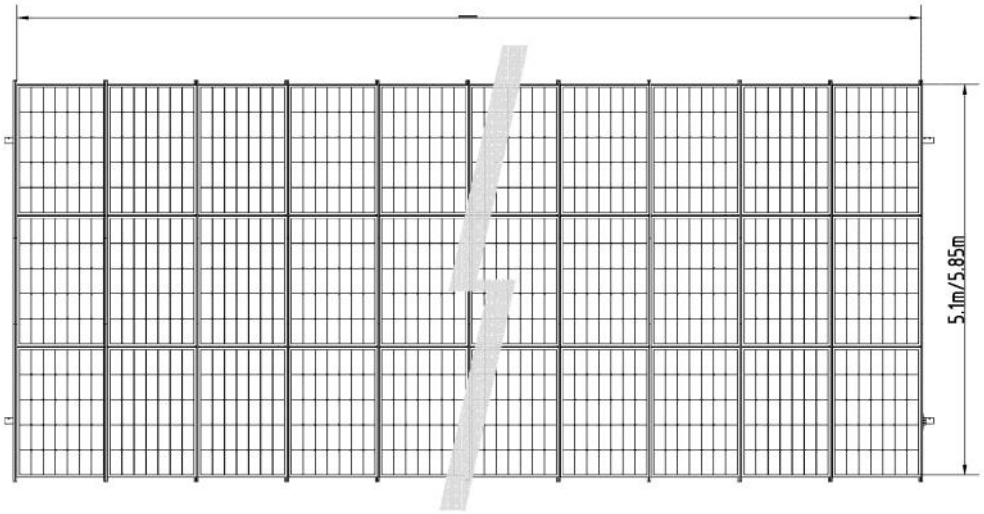

VISTA PLANTA MARQUESINA DOBLE

Puede configurarse la marquesina para cualquier cantidad de módulos, aproximadamente sale a 7,33 módulos por plaza de aparcamiento. Los módulos pueden ser de 2x1m o 1,7x1m.

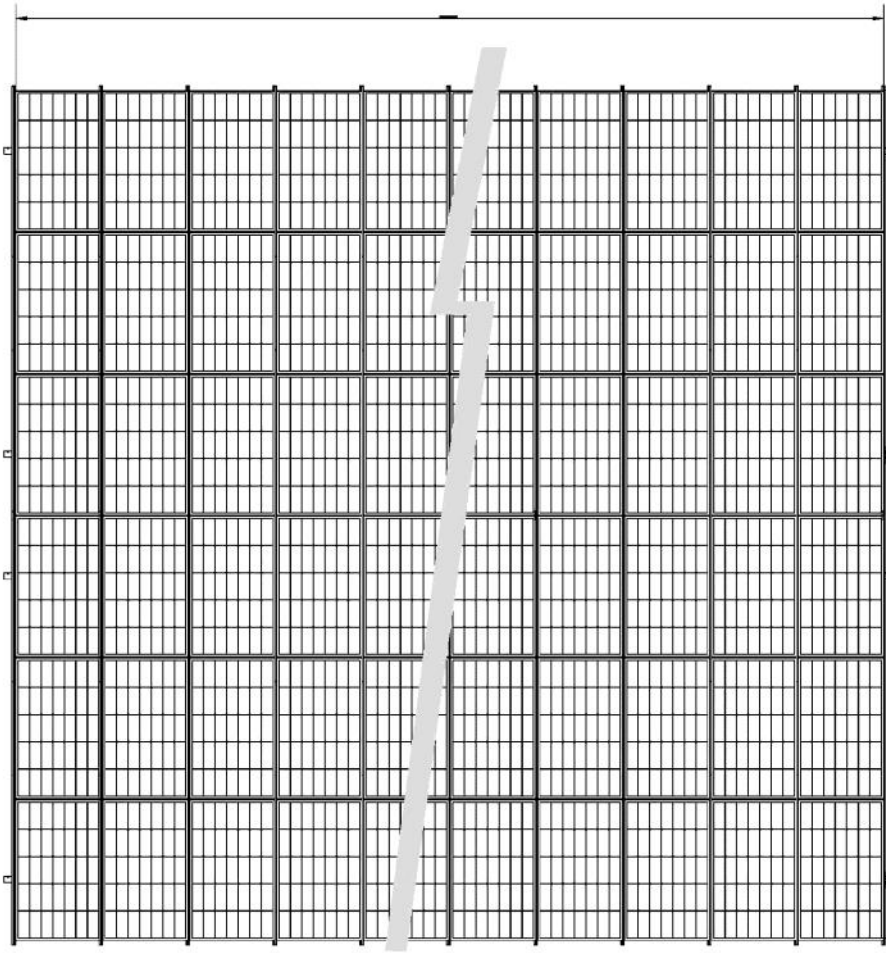

SOLARSTEM

CIMENTACIONES MARQUESINA SIMPLE

Cimentaciones con armado ø12mm superior e inferior

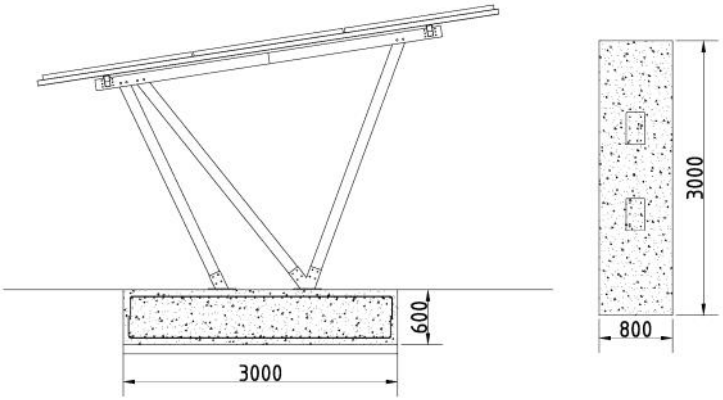

CIMENTACIONES MARQUESINA DOBLE

Cimentaciones con armado ø12mm superior e inferior

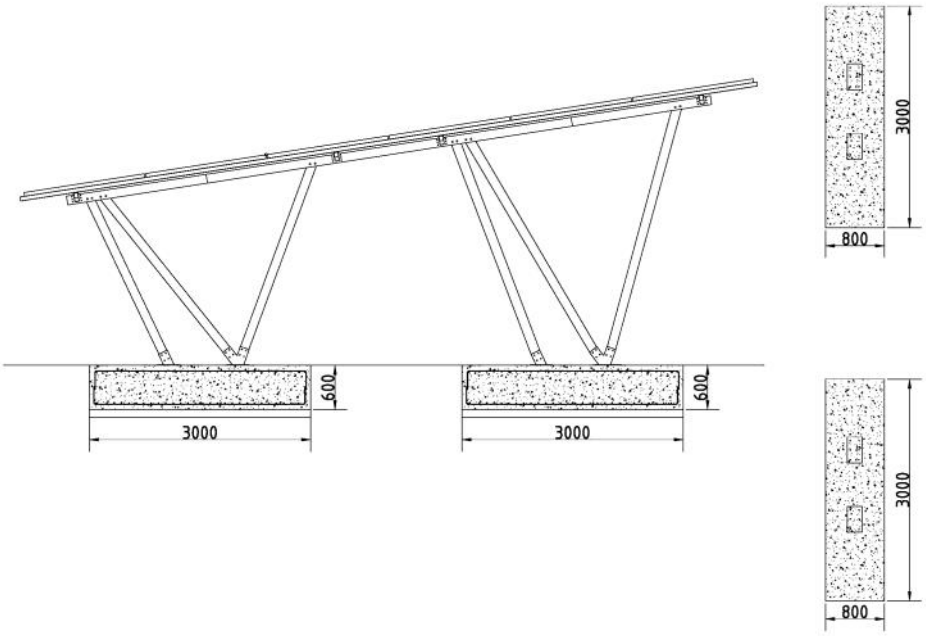

Solarstem | Talleres Cendra, S.A.
C/ Cal Ros dels Ocells, 20 | Pol. Ind. Coll de la Manya
08403 Granollers BARCELONA (Spain)
teléfono: +34 933 072 817
e-mail: info@solarstem.com
internet: https://solarstem.com